BOIKON

# L-GREEP (MET SLOT)
## L-HANDLE (WITH LOCK)

5 8E 8 8S 10

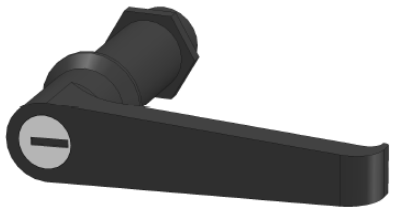

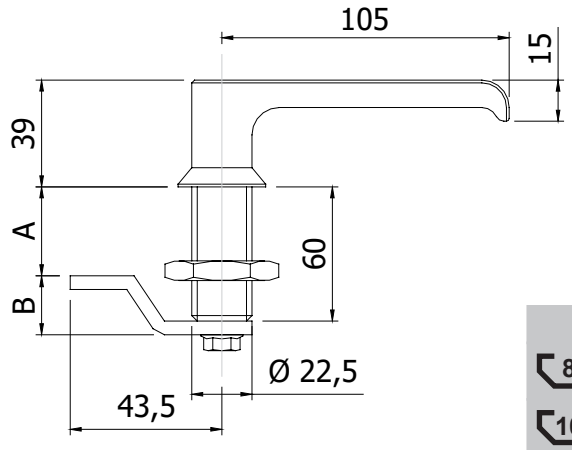


| | A | B |
|---|---|---|
| 8 | 50 | 9 |
| 10 | 55 | 14 |

**Toepassing / application**

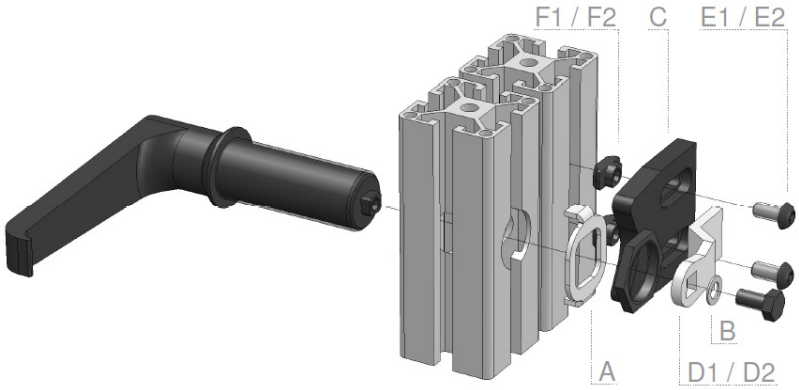


**Techn. gegevens / techn. specifications:**

- PA / GD-Zn
- Zwart / black

| Afname / purchase | Korting / discount |
|---|---|
| ... stuks / piece | |

| | | Omschrijving / description | Eenheid / unit | Art. code |
|---|---|---|---|---|
| | | L-greep zonder slot<br>L-handle without lock | Stuk / piece | 140200 |
| | | L-greep met slot<br>L-handle with lock | Stuk / piece | 140202 |
| | | **Accessoires / accessories** | | |
| | A | Borgplaat, sleuf 8 / 10<br>Lock plate, groove 8 / 10 | Stuk / piece | 14022x |
| | B | Kartelring DIN 6798A EV M6<br>Toothed lock washer DIN 6798A ZP M6 | Stuk / piece | 901906 |
| | C | Sluitplaat voor L-greep en slothuis<br>Lock plate for L-handle and lock housing | Stuk / piece | 140216 |
| 8 | D1 | Sluitlip voor profiel 40<br>Latche for profile 40 | Stuk / piece | 140210 |
| | E1 | Laagbolkopschroef M6 x 12<br>Button head screw M6 x 12 | Stuk / piece | 903156 |
| | F1 | Hamermoer 8 - M6<br>T-nut 8 - M6 | Stuk / piece | 122075 |
| 10 | D2 | Sluitlip voor profiel 45<br>Latche for profile 45 | Stuk / piece | 140211 |
| | E2 | Laagbolkopschroef M6 x 16<br>Button head screw M6 x 16 | Stuk / piece | 903158 |
| | F2 | Hamermoer 10 - M6<br>T-nut 10 - M6 | Stuk / piece | 122090 |