STANGENSLOT
ROD LOCK

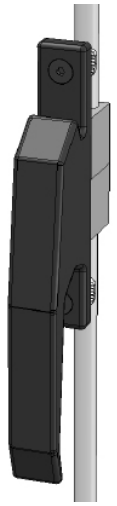

Techn. gegevens / techn. specifications:

- Diepte gat voor stangenslot = 30 mm / Depth hole for rodlock = 30 mm

Toepassing / application

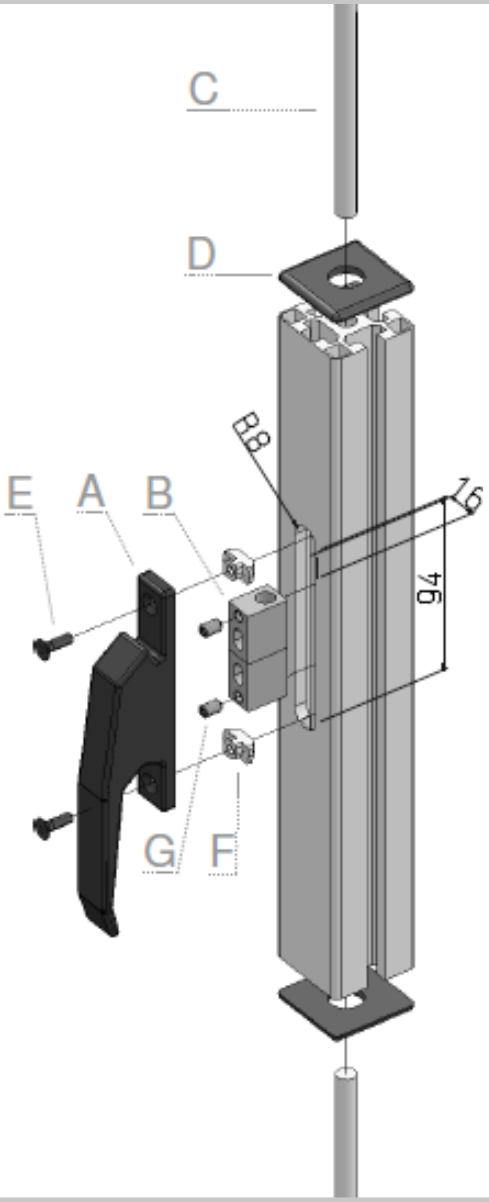

	Omschrijving / description	Eenheid / unit	Art. code
A	Stangenslot, hevelgreep Rod lock, handle	Stuk / piece	140250
B	Stangenslot, messing adapter Rod lock, brass adapter	Stuk / piece	140254
C	Stangenslot, rondstaf L=3 m Rod lock, rod L=3 m	Stuk / piece	140252
D	Afdekkap 45 x 45, gat Ø 17 Cover cap 45 x 45, gap Ø 17	Stuk / piece	143100
E	Verzonken inbusbout M5 x 16 Countersunk head screw M5 x 16	Stuk / piece	900554
F	Hamermoer 10 - M5 T-nut 10 - M5	Stuk / piece	122085
G	Binnenzeskant M6 x 10 Setscrew M6 x 10	Stuk / piece	901086

BOIKON

STANGENSLOT, RONDSTAF L=3 M
ROD LOCK, ROD L=3 M

5 8E 8 8S 10

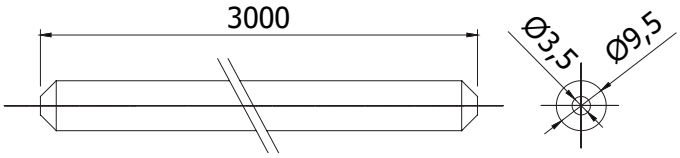

Techn. gegevens / techn. specifications:

- RVS / stainless steel

Afname / purchase	Korting / discount
... stuks / piece	

Omschrijving / description	Eenheid / unit	Art. code
Stangenslot, rondstaf L=3 m Rod lock, rod L=3 m	Stuk / piece	140252