TECHNICAL DATA SHEET

BOIKON

LOOPROL
ROLLER

5 8E 8 8S 10

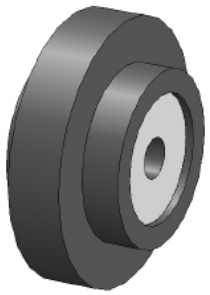

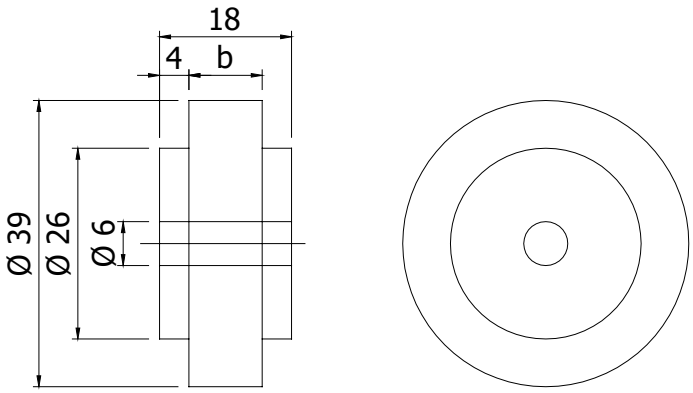

	b
8	8
10	10

Techn. gegevens / techn. specifications:

- PA
- Zwart / black

Belasting / load:

- max. 150N

Kenmerk / feature:

- Voorzien van kogellager / equipped with ball bearing
- Excl. assen / excl. axes

Toepassing / application

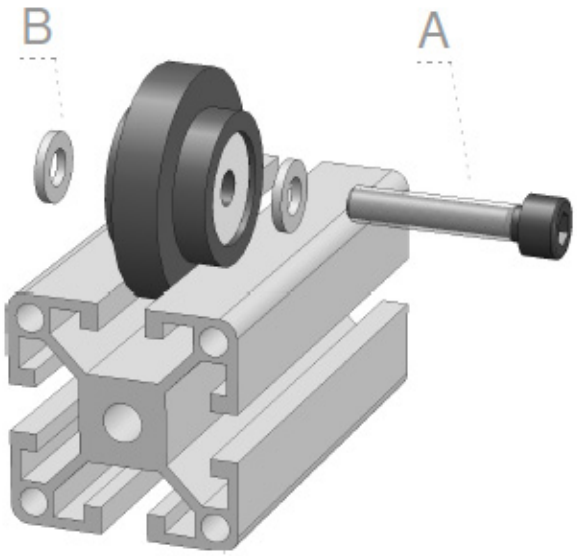

Afname / purchase	Korting / discount
... stuks / piece	
10 stuks / pieces	10%

	Omschrijving / description	Eenheid / unit	Art. code
8	Looprol diam. 39, sleuf 8 Roller diam. 39, groove 8	Stuk / piece	144110
10	Looprol diam. 39, sleuf 10 Roller diam. 39, groove 10	Stuk / piece	144115
	Accessoires / accessories		
A	Cilindrische inbusbout M6 x 30 Cylindrical socket screw M6 x 30	Stuk / piece	900108
B	Sluitring DIN 125 EV M6 Washer DIN 125 EV M6	Stuk / piece	901706