TECHNICAL DATA SHEET

BOIKON

VOETPLAAT
BASE PLATE

100 x 100

5 8E 8 8S 10

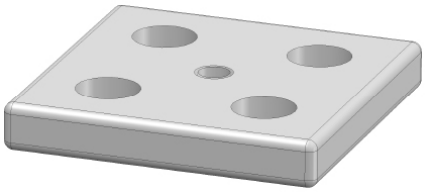

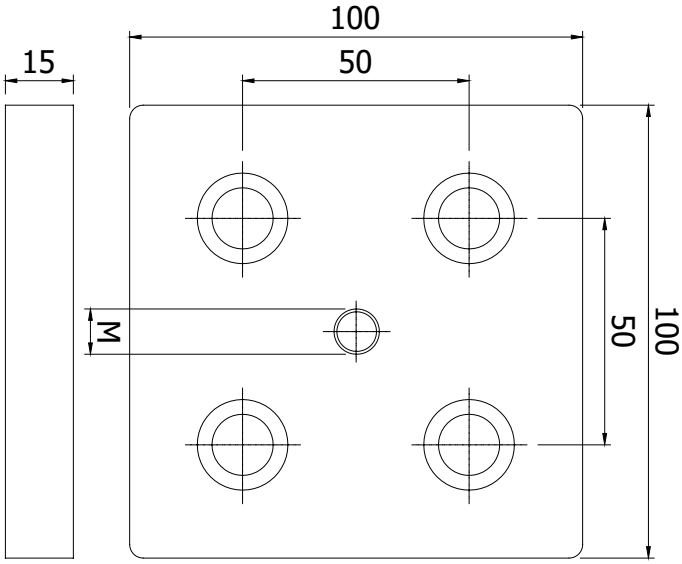

Techn. gegevens / techn. specifications:

- Staal / steel
- Elektrolytisch verzinkt / zinc plated

Kenmerk / feature:

- d.m.v. bouten aan de kopse zijde van het profiel te monteren / mounted on the front side of the profile by bolts
- Voor het bevestigen van o.a. stelvoeten en wielen op profielen zonder hart-as / to mount int.al. leveling feet and wheels on profiles without centre axis

Toepassing / application

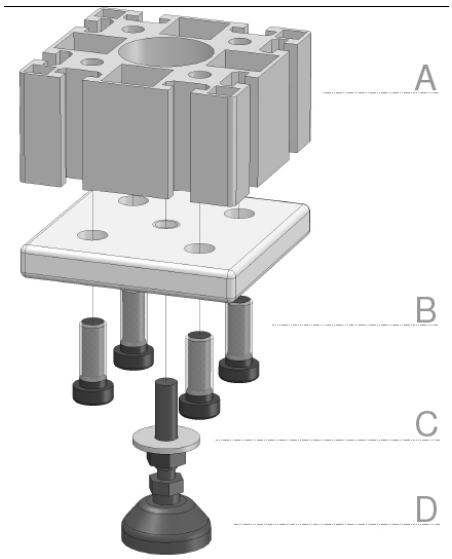

Afname / purchase	Korting / discount
... stuks / piece	
10 stuks / pieces	10%

	Omschrijving / description, M	Eenheid / unit	Art. code
	Voetplaat, 100 x 100, M12 Base plate, 100 x 100, M12	Stuk / piece	146140
	Voetplaat, 100 x 100, M16 Base plate, 100 x 100, M16	Stuk / piece	146145
	Accessoires / accessories		
A	Aluminium profiel 100 x 100L Aluminum profile 100 x 100L	m	116020
B	Cilindrische inbusbout M8 x 35 Cylindrical socket screw M8 x 35	Stuk / piece	920001
C	Carr. ring DIN 9021 EV M10 / M12 / M16 Repair washer DIN 9021 ZP M10 / M12 / M16	Stuk / piece	9018xx
D	Stelvoeten M10 / M12 / M16 Leveling feet M10 / M12 / M16	Stuk / piece	1450xx